ECLIPSE
SMART CONTROLLER

UNITÀ DI CONTROLLO PER MOTORI 24 Vdc DEL SISTEMA ECLIPSE

MANUALE D'INSTALLAZIONE ED USO

ITALIANO

CE

Versione 1.1 del 11/06/2015

Pleion s.r.l.
Via Venezia, 11 - 37053 Cerea - Verona - Italy - Tel. +39 0442 320295 - Fax +39 0442 327742 - www.pleion.it - info@pleion.it

INDICE

1. Indicazioni per la sicurezza 3
2. Costruzione e riferimenti normativi 4
   2.1. Dati tecnici 4
   2.2. Dati di targa e marcatura 5
   2.3. Accessori a corredo 5
   2.4. Dimensioni d'ingombro per l'installazione 5
3. Descrizione 6
4. Istruzioni per il montaggio e messa in funzione 7
   4.1. Preparazione e cablaggio 7
   4.2. RESET MACCHINA e prima accensione 8
   4.3. Programmazione 9
   4.4. Messa in funzione 9
   4.5. Collegamenti accessori 10
5. Funzionamento 12
   5.1. Modalità AUTOMATICO 13
   5.2. Modalità MANUALE 13
   5.3. Allarme anomalie 14
   5.4. Riarmo post allarme 14
6. Schema di collegamento ad 1 ÷ 4 motori 15
7. Dichiarazione di conformità alle direttive UE 16
8. Protezione Ambientale 17
9. Garanzia legale e convenzionale 17
10. Note finali 17

Pleion s.r.l.
Via Venezia, 11 - 37053 Cerea - Verona - Italy - Tel. +39 0442 320295 - Fax +39 0442 327742 - www.pleion.it - info@pleion.it

1. INDICAZIONI PER LA SICUREZZA

<u>ATTENZIONE</u>: LEGGERE ATTENTAMENTE LE SEGUENTI INDICAZIONI DI SICUREZZA PRIMA D'INIZIARE L'INSTALLAZIONE DI QUESTO APPARECCHIO; SONO UTILI PER PREVENIRE CONTATTI DI CORRENTE ELETTRICA, FERIMENTI ED ALTRI INCONVENIENTI.

CONSERVARE QUESTO MANUALE PER ALTRE CONSULTAZIONI.

Questa unità di controllo è destinata esclusivamente all'azionamento dei motori del collettore solare ECLIPSE. **L'uso per applicazioni diverse da quelle indicate non è autorizzato dal costruttore.**

- Dopo aver tolto l'imballaggio assicurarsi dell'integrità dell'apparecchio.
- Prima di collegare l'apparecchio, verificare che l'alimentazione elettrica da voi utilizzata abbia le stesse caratteristiche indicate nell'etichetta dati tecnici, applicata all'apparecchio.
- Questa macchina è destinata solo ed esclusivamente all'uso per il quale è stata concepita ed il costruttore non può essere ritenuto responsabile per danni dovuti ad un uso improprio.
- L'installazione dell'apparecchio deve essere eseguita secondo le istruzioni del costruttore. Un mancato rispetto di tali raccomandazioni può compromettere la sicurezza.
- L'installazione deve essere eseguita da personale tecnico competente e qualificato. L'esecuzione dell'impianto elettrico d'alimentazione deve essere eseguita nel rispetto delle norme vigenti.
- Per evitare pericolo di lesioni o di morte causata dalla corrente elettrica, prima d'eseguire qualsiasi operazione di cablaggio o regolazione, togliere la tensione dalla linea d'alimentazione.
- Per assicurare un'efficace separazione dalla rete si consiglia di installare un interruttore momentaneo (pulsante) bipolare di tipo approvato. Per la disconnessione dalla rete, a monte della linea di comando, deve essere installato un interruttore generale d'alimentazione unipolare con apertura dei contatti di almeno 3,5 mm.
- Il collegamento principale (presa Schüko) è previsto per un'alimentazione generale in monofase di 230 Vac.
- È necessario utilizzare materiali di collegamento idonei a garantire un isolamento secondo le attuali normative sulla sicurezza elettrica.
- Non lavare l'apparecchio con solventi o getti d'acqua. Non immergere in acqua.
- **Attenzione**: nel caso di guasto o di mal funzionamento, spegnere l'apparecchio dall'interruttore generale e far intervenire un tecnico qualificato.
- Ogni riparazione deve essere eseguita solamente da personale qualificato di un centro d'assistenza autorizzato dal costruttore.
- Prima d'eseguire qualsiasi operazione di pulizia o manutenzione assicurarsi d'avere scollegato l'apparecchio dalla rete. Per maggior sicurezza si consiglia di togliere i collegamenti elettrici.
- Richiedere sempre ed esclusivamente l'impiego di ricambi originali. Il mancato rispetto di questa regola può compromettere la sicurezza ed annulla i benefici della garanzia applicata all'apparecchio.
- Nel caso di problemi o incertezze durante il montaggio o il funzionamento, rivolgersi al rivenditore di fiducia o direttamente al costruttore.

Pleion s.r.l.
Via Venezia, 11 - 37053 Cerea - Verona - Italy - Tel. +39 0442 320295 - Fax +39 0442 327742 - www.pleion.it - info@pleion.it

2. COSTRUZIONE E RIFERIMENTI NORMATIVI

- L'unità di controllo è stata progettata e costruita esclusivamente per controllare ed azionare i motori del sistema ECLIPSE; ogni altro impiego non è ammesso.
- Il collegamento elettrico deve rispettare le norme Comunitarie sugli impianti elettrici.
- Le unità di controllo sono costruite secondo le direttive dell'Unione Europea e sono certificate in conformità con marchio CE.
- Tutti gli apparecchi collegati alle unità di controllo devono essere prodotti secondo le normative in vigore e rispettare le normative in materia emanate dalla Comunità Europea.

2.1 DATI TECNICI

PARAMETRO	VALORE
Tensione di alimentazione	**230 Vac (±10%)**
Frequenza	**50 ÷ 60 Hz**
Tipo di collegamento elettrico	**Spina Schüko pre-cablata con 1,5 m di cavo**
Tensione di uscita	**24 Vdc**
Consumo dell'unità di controllo in stand by	**5 W**
Consumo massimo di ogni singolo motore collegato in movimento (per circa 5 secondi)	**120 W**
Ingressi/Uscite	**IN: n.2 I/O 5V (segnale da centralina solare)** **n.4 morsettiere 3 poli (cablaggio motori 24V)** **OUT: n.2 contatti puliti (output ad altre unità)** **(segnale allarme)**
Numero di motori controllabili	**da 1 a 4**
Doppio isolamento elettrico	**SI**
Temperatura di funzionamento	**-20 ÷ +70 °C**
Grado di protezione dei dispositivi elettrici	**IP44**
Peso *(in ordine d'installazione)*	**3 Kg**

Pleion s.r.l.
Via Venezia, 11 - 37053 Cerea - Verona - Italy - Tel. +39 0442 320295 - Fax +39 0442 327742 - www.pleion.it - info@pleion.it

2.2 DATI DI TARGA E MARCATURA

Ciascuna unità di controllo è contrassegnata dal marchio CE e può essere immessa sul mercato e posta in servizio nell'Unione Europea senza ulteriori formalità. La marcatura CE , apposta sul prodotto, indica "*presunzione di conformità alle direttive*" emanate dalla Comunità Europea.

Il costruttore dispone dell'archivio tecnico che contiene la documentazione comprovante che i prodotti sono stati esaminati per la valutazione delle loro conformità alle direttive.

I dati di targa sono riportati su un'etichetta adesiva in polietilene, applicata all'esterno della scatola elettrica dell'unità di controllo.

I valori sono conformi a quanto richiesto dalle norme comunitarie in vigore.

Il lotto di produzione, che identifica la versione del controller, è espresso come data sull'etichetta laterale (vedi immagine a lato).

2.3 ACCESSORI A CORREDO

Ogni unità di controllo è corredata da:

- n.1 controllore elettronico inserito nel contenitore di plastica;
- n.1 manuale di istruzioni per l'installazione, l'uso e la manutenzione;
- n.3 passacavo di gomma Ø 22 mm per il cavi di collegamento;
- n.1 fusibile di ricambio 5x20 rapido da 1.25 A, fissato con del nastro adesivo all'interno del coperchio.

2.4 DIMENSIONI D'INGOMBRO PER L'INSTALLAZIONE

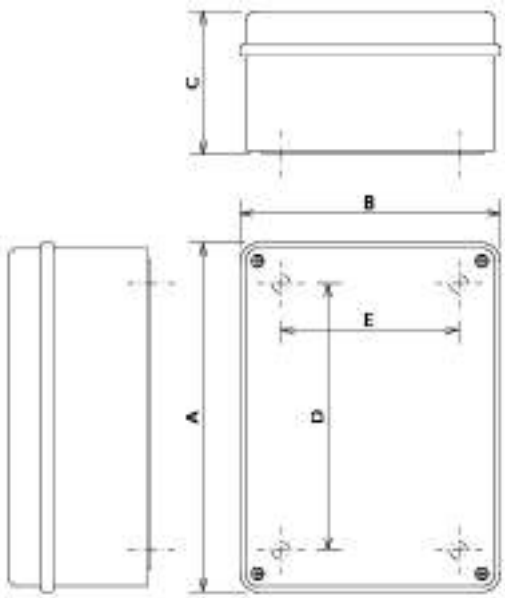

MISURA	LETTERA	VALORE (mm)
Lunghezza	A	**196**
Larghezza	B	**146**
Profondità	C	**80**
Interasse longitudinale fori installazione	D	**150**
Interasse trasversale fori installazione	E	**100**

Pleion s.r.l.
Via Venezia, 11 - 37053 Cerea - Verona - Italy - Tel. +39 0442 320295 - Fax +39 0442 327742 - www.pleion.it - info@pleion.it

3. DESCRIZIONE

L'unità di controllo è stata sviluppata per azionare i motori del collettore solare ECLIPSE.

Ogni unità è in grado di azionare da un minimo di 1 ad un massimo di 4 motori.

L'azionamento dei motori è sequenziale, non contemporaneo.

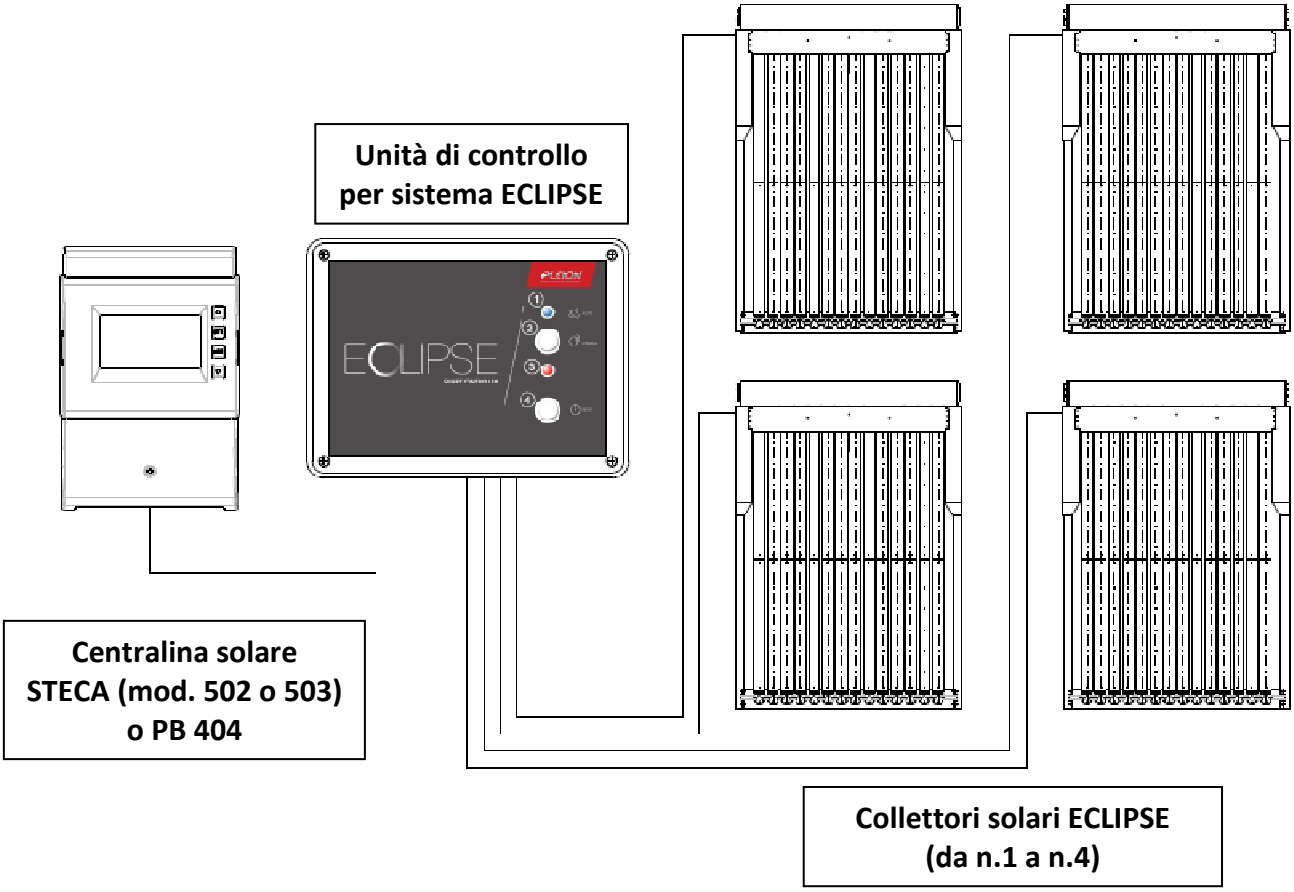

N.B. Il sistema di controllo può essere automatizzato se correttamente collegato ad una centralina solare STECA mod. 502 e 503 oppure PB 404.

NOTE IMPORTANTI SU SPECIFICHE DEL MOTORE ELETTRICO

Ciascun motore viene fornito con un cavo di alimentazione e collegamento all'unità di controllo di 20 m; tale lunghezza è stata dimensionata per un corretto funzionamento del sistema.

La marcatura CE dell'unità di controllo prevede il collegamento dei motori utilizzando il cavo elettrico in dotazione.

ATTENZIONE. In caso di modifiche alla lunghezza dei cavi elettrici dei motori:

- decade la marcatura CE dell'unità di controllo;
- devono essere riprogettati i collegamenti elettrici, in funzione delle nuove lunghezze;
- deve essere ricontrollato il grado di protezione del salvavita e lo sfasamento dell'impianto;
- deve essere rilasciato un nuovo certificato di conformità dell'impianto elettrico, da parte di un installatore elettrotecnico abilitato (D.M. 37/2008).

Pleion s.r.l.
Via Venezia, 11 - 37053 Cerea - Verona - Italy - Tel. +39 0442 320295 - Fax +39 0442 327742 - www.pleion.it - info@pleion.it

4. MONTAGGIO E MESSA IN FUNZIONE

QUESTE INDICAZIONI SONO RIVOLTE A PERSONALE TECNICO SPECIALIZZATO.

Per agevolare il lavoro d'installazione e garantire il corretto funzionamento dell'impianto, si suggerisce di seguire le seguenti indicazioni ed avvertenze.

4.1 PREPARAZIONE E CABLAGGIO

1. Assicurarsi che l'apparecchiatura non abbia subito danni durante il trasporto.

2. Scegliere la posizione più idonea dove collocare la scatola elettrica, in funzione della distanza dalla centralina solare e dei collettori solari ECLIPSE. L'unità di controllo non necessita di alcuna manutenzione, ma deve essere collocata al riparo dagli agenti atmosferici diretti.

3. Aprire il frontalino svitando le n.4 viti di chiusura. Per lavorare più comodamente, se si vuole scollegare il coperchio dalla base della scatola, si consiglia di rimuovere il connettore dei pulsanti del coperchio.

4. Posizionare la scatola dell'apparecchio nella posizione prescelta e segnare con una matita il punto di foratura sul supporto *(muro o altro)*.

5. Forare con punta da trapano del diametro corrispondente al tassello prescelto o della vite di fissaggio.

6. Montare la scatola dell'apparecchiatura e fissare le viti in modo definitivo.

7. Aprire con un cutter o una forbice i passacavo in gomma, per il passaggio dei cavi di collegamento. Durante la foratura fare particolare attenzione a non toccare la scheda elettronica con la lama; si potrebbe danneggiare irreparabilmente.

Pleion s.r.l.
Via Venezia, 11 - 37053 Cerea - Verona - Italy - Tel. +39 0442 320295 - Fax +39 0442 327742 - www.pleion.it - info@pleion.it

8. Completare il percorso dei cavi elettrici di collegamento ed eseguire i collegamenti elettrici seguendo lo schema elettrico riportato a pagina 13. Per agevolare i collegamenti elettrici rimuovere delicatamente le morsettiere e quindi riposizionarle correttamente.

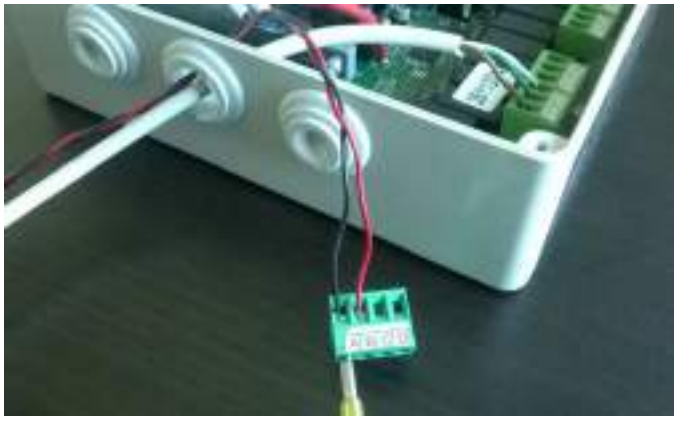

4.2 RESET MACCHINA E PRIMA ACCENSIONE

Il controller è in grado di funzionare correttamente solo se al momento della prima accensione tutte le lamine oscuranti sono posizionate sul retro del collettore solare. Per verificare questo allineamento, sul controller è presente la funzione **"RESET MACCHINA".**

Il **"RESET MACCHINA"** è un'operazione che verifica – in sequenza – la posizione delle lamine collegate a ciascun motore e, indipendentemente dalla posizione in cui si trovano, le porta in posizione di completa apertura. La funzione ha una durata di circa 40 secondi ed è indispensabile attendere il termine del processo senza azionare alcun comando.

Il **"RESET MACCHINA"** deve essere eseguito sempre alla prima accensione del controller e in tutti quei casi in cui non si è sicuri della posizione delle lamine (ad esempio dopo una manutenzione straordinaria del sistema).

Per eseguire il **"RESET MACCHINA"**:

1. Verificare che il controller non sia alimentato (presa Schüko scollegata).
2. Commutare tutti i microinterruttori (SW1) come indicato nella tabella sottostante

POSIZIONI SW1
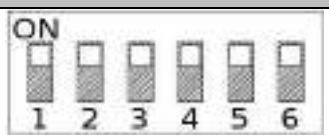

3. Alimentare il controller inserendo nella presa di corrente la presa Schüko. Il led azzurro sul frontalino si accende ed il led rosso inizia a lampeggiare per circa 40 secondi, durante i quali il controller porta le lamine oscuranti, in sequenza un collettore alla volta, nella posizione più bassa.
4. Quando il led rosso si spegne il "RESET MACCHINA" è terminato; togliere l'alimentazione scollegando la presa Schüko.

Pleion s.r.l.
Via Venezia, 11 - 37053 Cerea - Verona - Italy - Tel. +39 0442 320295 - Fax +39 0442 327742 - www.pleion.it - info@pleion.it

4.3 PROGRAMMAZIONE DEL CONTROLLER

Il controller è dotato di un sistema di protezione che permette di escludere i motori che manifestano anomalie di funzionamento.

Per il corretto funzionamento è necessario abilitare sul controller i motori ad esso collegati, commutando i microinterruttori (SW1) secondo la tabella seguente, in base al numero dei motori presenti.

NB: La programmazione del controller può essere eseguita solo quando questo non è alimentato (presa Schüko scollegata). Se si tenta di programmare il controller dopo il "RESET MACCHINA" senza prima staccare la presa di corrente, la programmazione non avrà effetto.

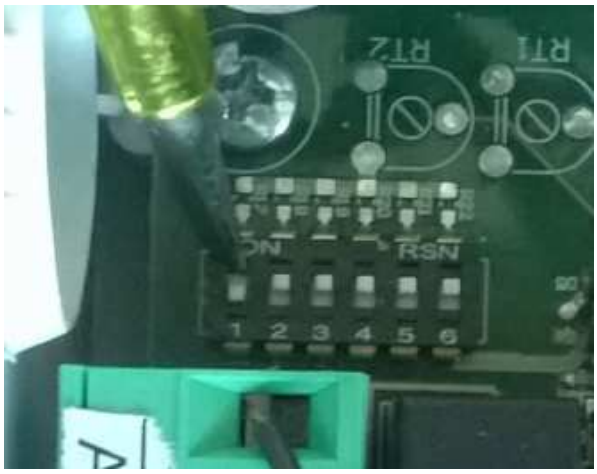

POSIZIONI SW1	NUMERO E TIPO MOTORE
ON 1 2 3 4 5 6	1 motore (M1)
ON 1 2 3 4 5 6	2 motori (M1 + M2)
ON 1 2 3 4 5 6	3 motori (M1 + M2 + M3)
ON 1 2 3 4 5 6	4 motori (M1 + M2 + M3 + M4)

N.B. Per il corretto funzionamento dell'encoder, ad eccezione che nella funzione "RESET MACCHINA", i microinterruttori n. 5 e n. 6 devono essere in pozione OFF (commutati verso il basso).

4.4 MESSA IN FUNZIONE

Una volta completata la programmazione del controller, per la messa in funzione:

1. chiudere il frontalino ricollegando la morsettiera dei pulsanti, rispettando il corretto verso di montaggio, ed avvitando le n.4 viti di chiusura;
2. collegare la spina ad una presa Schüko e alimentare l'unità di controllo;
3. eseguire il collaudo verificando l'accensione del led azzurro, indice di corretta alimentazione e funzionamento.

Pleion s.r.l.
Via Venezia, 11 - 37053 Cerea - Verona - Italy - Tel. +39 0442 320295 - Fax +39 0442 327742 - www.pleion.it - info@pleion.it

4.5 COLLEGAMENTI ACCESSORI

1. Collegamento in serie di più controller

Per il funzionamento in serie di più controller è necessario collegare i morsetti **W** e **Z** del controller di monte con i morsetti **A** e **B** del controller di valle (vedi schema sottostante).

In tal modo il segnale in ingresso di sovratemperatura viene replicato su ogni controller della cascata, utilizzando una sola centralina solare.

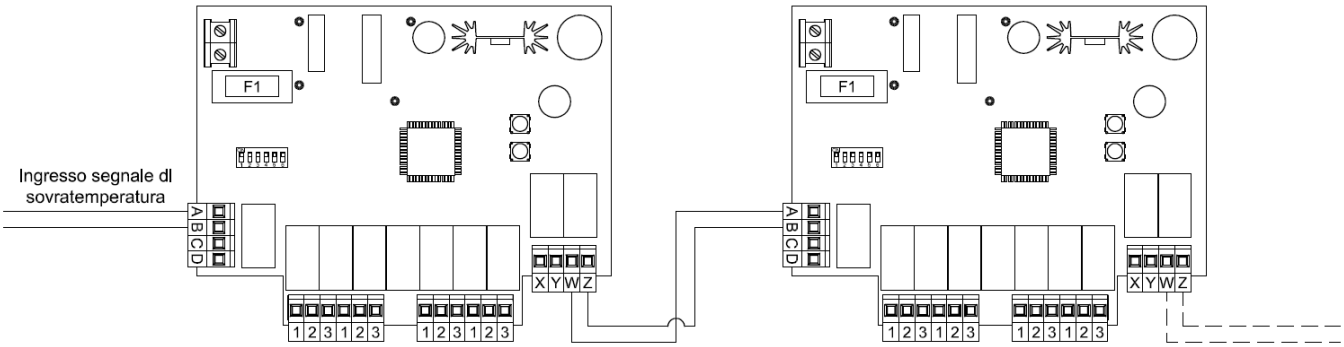

2. Comando remoto di chiusura (Funzione Vacanza)

Il comando forzato di chiusura può essere remotato a distanza dal controller (ad esempio nell'abitazione), collegando ai morsetti **C** e **D** un interruttore 0/I (come da schema elettrico riportato a pagina 13).

La chiusura dell'interruttore aziona i motori e porta in chiusura le lamine oscuranti; la sua apertura ripristina il funzionamento in funzione del segnale proveniente dalla centralina solare.

Le condizioni di impiego del comando di chiusura sono analoghe al funzionamento in modalità manuale (vedi paragrafo 5.2).

3. Segnale remoto di allarme anomalie

Per visualizzare eventuali anomalie il comando di allarme può essere remotato a distanza dal controller, collegando ai morsetti **X** e **Y** un segnale (avvisatore luminoso o sonoro), seguendo lo schema elettrico riportato a pagina 13.

Pleion s.r.l.
Via Venezia, 11 - 37053 Cerea - Verona - Italy - Tel. +39 0442 320295 - Fax +39 0442 327742 - www.pleion.it - info@pleion.it

In caso di più controller in serie il segnale remoto di allarme può implementato nei seguenti modi:

- un segnale dedicato per ciascun controller;

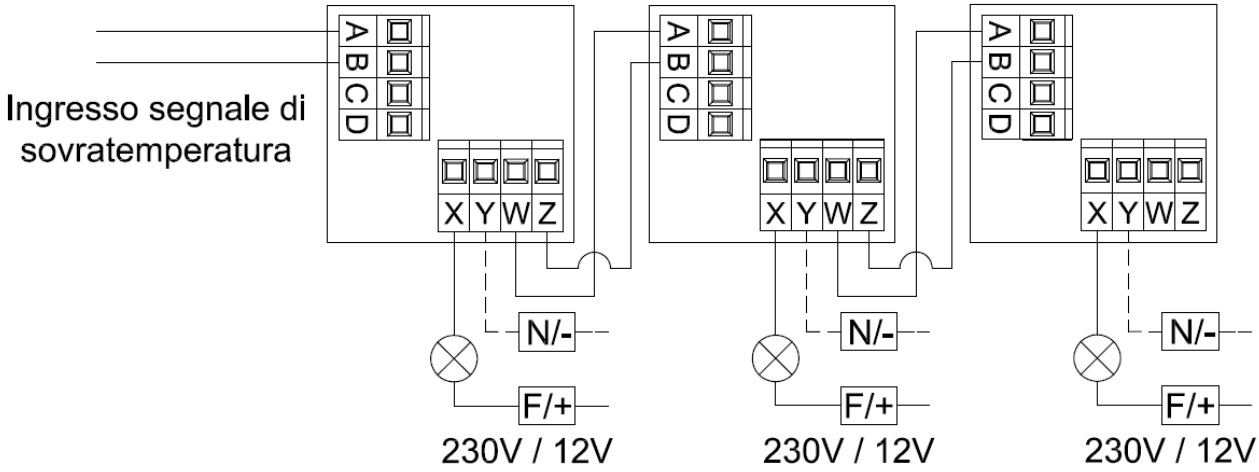

- unico segnale per tutti i controller.

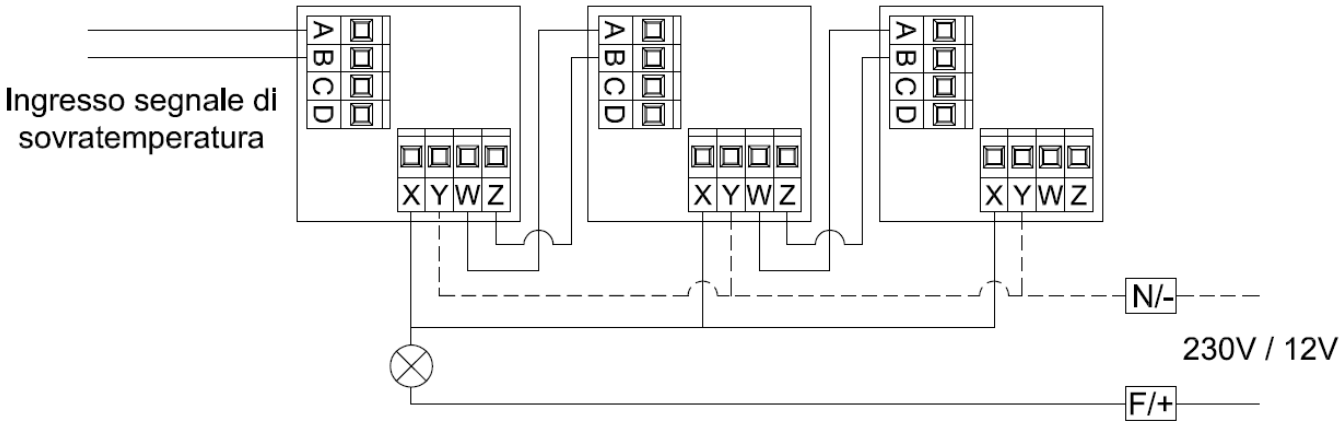

Pleion s.r.l.
Via Venezia, 11 - 37053 Cerea - Verona - Italy - Tel. +39 0442 320295 - Fax +39 0442 327742 - www.pleion.it - info@pleion.it

5. FUNZIONAMENTO

QUESTO CAPITOLO DESCRIVE LE DUE DIVERSE MODALITÀ DI FUNZIONAMENTO DELL'UNITÀ DI CONTROLLO E LA LORO GESTIONE.

ATTENZIONE. L'UNITÀ DI CONTROLLO È GIÀ STATA PROGRAMMATA IN FABBRICA; LE IMPOSTAZIONI NON POSSONO ESSERE MODIFICATE DALL'UTENTE, NÉ DAL SERVIZIO TECNICO DI ASSISTENZA PLEION.

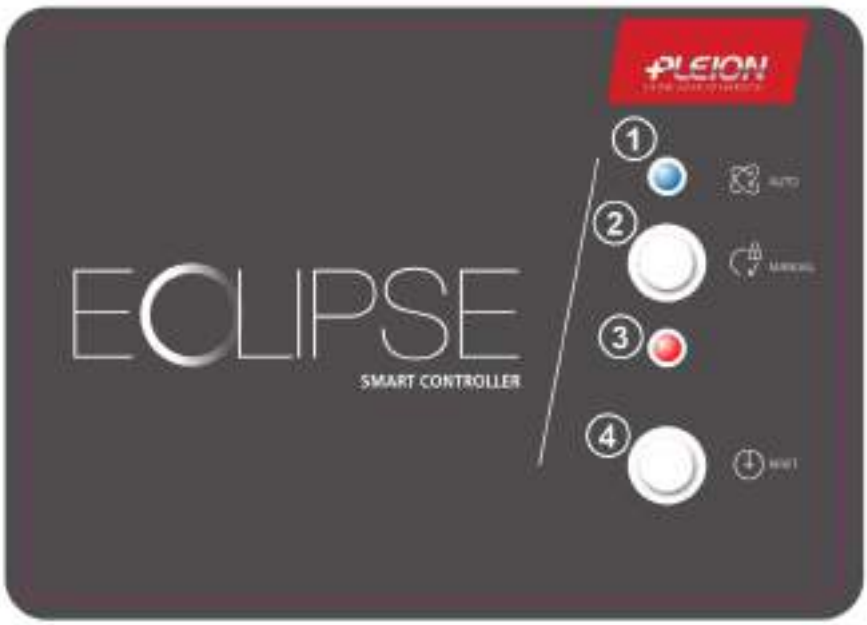

PULSANTE/LED	FUNZIONE	NUMERO
led AZZURRO	modalità AUTOMATICO	[1]
pulsante "MANUAL"	passaggio modalità AUTOMATICO - MANUALE	[2]
led ROSSO	chiusura lamine oscuranti	[3]
pulsante "RESET"	reset allarme	[4]

L'unità di controllo può lavorare in 2 modalità:

- **AUTOMATICO** (led azzurro [1] acceso);
- **MANUALE** (led azzurro [1] spento).

Il passaggio da una modalità all'altra avviene premendo il pulsante "MANUAL" [2]

Pleion s.r.l.
Via Venezia, 11 - 37053 Cerea - Verona - Italy - Tel. +39 0442 320295 - Fax +39 0442 327742 - www.pleion.it - info@pleion.it

5.1 MODALITÀ AUTOMATICO

Quando viene data tensione, l'unità di controllo si porta in modalità AUTOMATICO (led azzurro [1] acceso).
In modalità AUTOMATICO l'unità di controllo gestisce automaticamente il funzionamento dei motori ad essa collegati, ovvero l'apertura e la chiusura delle lamine oscuranti del collettore solare ECLIPSE.
Le lamine vengono mantenute al di sotto dei tubi del collettore, consentendo l'irraggiamento del collettore stesso fino a quando non interviene un segnale di sovratemperatura (pericolo stagnazione) proveniente dalla centralina solare. In questo caso l'unità di controllo aziona i motori e porta in chiusura le lamine oscuranti, mantenendo coperto il collettore solare fino a quando persiste il segnale di sovratemperatura proveniente dalla centralina solare.
Durante il movimento di apertura o di chiusura, il led rosso [3] lampeggia. Quando le lamine sono in copertura il led rosso [3] rimane acceso. Quando le lamine sono sotto il collettore il led rosso [3] rimane spento.
Per il corretto funzionamento di questa modalità i morsetti **Rs** e **Rs** della centralina solare devono essere collegati ai morsetti A e B dell'unità di controllo, come da schema elettrico riportato a pagina 15.
I morsetti **W** e **Z** dell'unità di controllo sono un contatto pulito che si chiude quando le lamine oscuranti sono in copertura. Tale segnale può essere utilizzato per attivare altri dispositivi, come ad esempio il collegamento ad altre unità di controllo (utilizzando il collegamento ad una sola centralina solare).

5.2 MODALITÀ MANUALE

Per passare alla modalità MANUALE è sufficiente premere il pulsante "MANUAL" [2]. In modalità MANUALE (led azzurro [1] spento) l'unità di controllo porta in chiusura le lamine oscuranti, indipendentemente dal segnale proveniente dalla centralina solare, e mantiene il collettore solare in chiusura fino a quando non viene ripristinata la modalità AUTOMATICO.
La modalità MANUALE può essere attivata nei periodi di prolungato inutilizzo del collettore solare (es. vacanze) e/o per proteggerlo da eventi atmosferici di elevata intensità (es. grandine).
Quando il sistema è in modalità MANUALE, il led azzurro [1] è spento, mentre il led rosso [3] rimane acceso.

N.B. In caso di interruzione dell'alimentazione, alla riaccensione l'unità di controllo riprenderà a funzionare sempre in modalità AUTOMATICO.

ATTENZIONE! Nel caso di realizzazione di impianti solari termici a funzionamento stagionale, nei quali è necessario garantire sempre la copertura del campo solare durante i mesi estivi di non utilizzo, si raccomanda di realizzare un interruttore esterno tra i morsetti **C** e **D**, il quale – una volta chiuso manualmente al fermo dell'impianto – permette di bloccare la modalità MANUALE / funzione vacanza (vedi anche par. 4.5 punto 2 a pag.10 e lo schema elettrico a pag.15). In tal modo, anche in caso di interruzione dell'alimentazione elettrica, alla riaccensione l'unità di controllo riparte in modalità MANUALE (lamine oscuranti chiuse). Al riavvio dell'impianto è sufficiente riaprire l'interruttore per tornare alla modalità AUTOMATICO.

Pleion s.r.l.
Via Venezia, 11 - 37053 Cerea - Verona - Italy - Tel. +39 0442 320295 - Fax +39 0442 327742 - www.pleion.it - info@pleion.it

5.3 ALLARME ANOMALIE

Tutti i motori forniti da Pleion sono dotati di encoder, un dispositivo in grado di riconoscere eventuali malfunzionamenti e salvaguardare il funzionamento dei motori stessi. L'unità di controllo è quindi in grado di riconoscere il corretto funzionamento dei motori.
Nel caso venga riscontrata un'anomalia (come ad esempio, un non corretto funzionamento di uno dei motori, dovuto ad un ostacolo incastrato nelle lamine) l'unità di controllo interrompe l'alimentazione al motore in anomalia, continuando a comandare gli altri motori collegati, e avvisa dell'anomalia facendo lampeggiare simultaneamente il led rosso [3] ed il led azzurro [1] e chiudendo il relè ai morsetti **X** e **Y** (questo segnale può essere utilizzato per remotare l'allarme).

5.4 RIARMO POST ALLARME

In caso di allarme anomalie, il funzionamento dell'unità di controllo può essere ripristinato solo manualmente premendo il pulsante "RESET" [4].
L'unità di controllo imporrà ai motori collegati un movimento simile a quello del reset macchina (vedi paragrafi precedenti) e una volta terminata l'operazione cercherà di rieseguire l'ultimo comando ricevuto.
Nel caso questa operazione non riesca e l'allarme permanga anche dopo 3 tentativi di riarmo manuale, sarà necessario contattare il Servizio Tecnico di Assistenza Pleion.

Pleion s.r.l.
Via Venezia, 11 - 37053 Cerea - Verona - Italy - Tel. +39 0442 320295 - Fax +39 0442 327742 - www.pleion.it - info@pleion.it

6. SCHEMA DI COLLEGAMENTO AD 1 ÷ 4 MOTORI

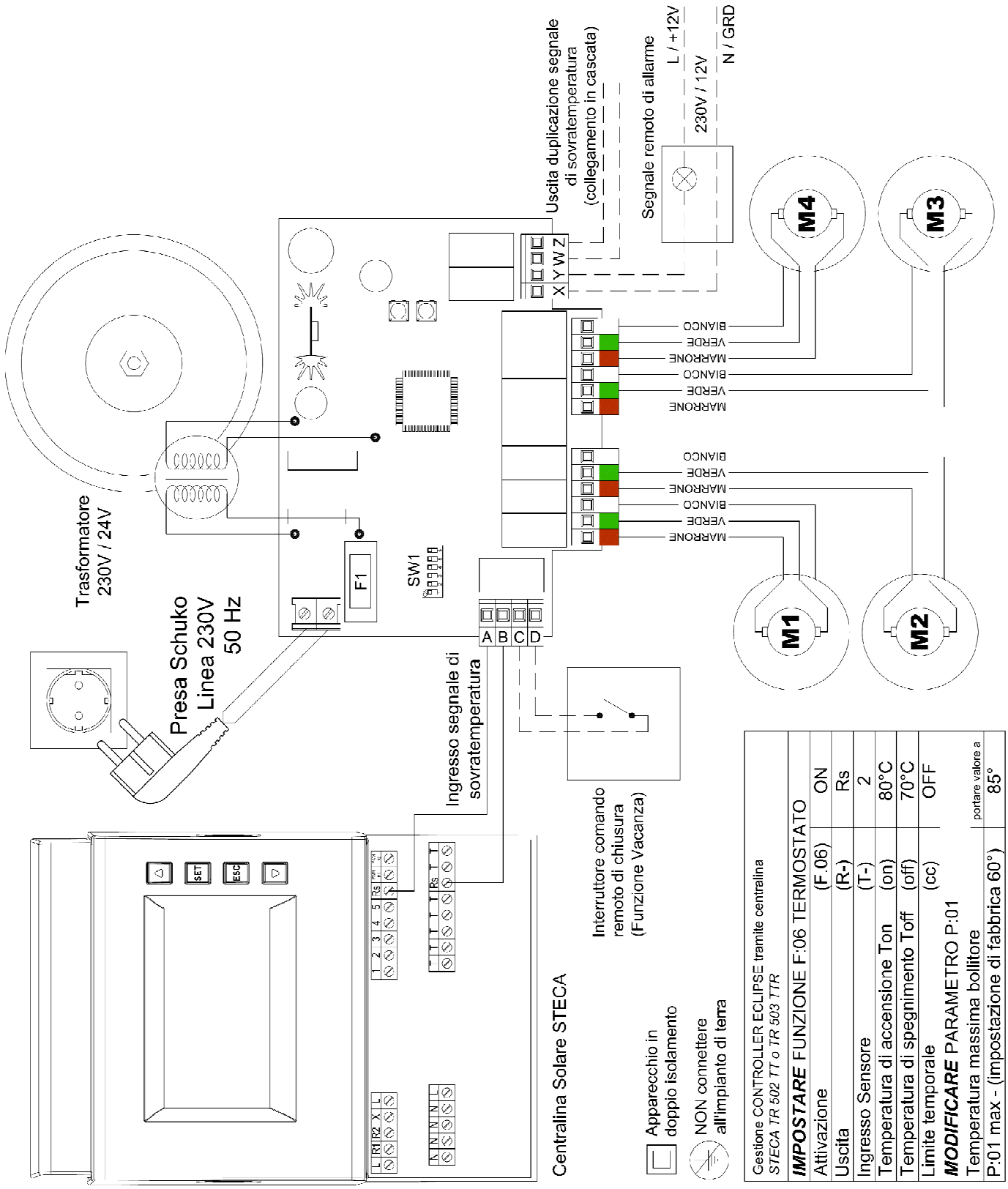

Pleion s.r.l.
Via Venezia, 11 - 37053 Cerea - Verona - Italy - Tel. +39 0442 320295 - Fax +39 0442 327742 - www.pleion.it - info@pleion.it

7. DICHIARAZIONE DI CONFORMITÀ ALLE DIRETTIVE UE

S.G. Elettronica s.r.l. - Via Ferrari, 28
30037 Scorzè Venezia – ITALY
P.IVA 02272310273
Tel. 041.5841973 / Fax 041.5841979
www.almot.it – info@almot.it

La ditta **S.G. Elettronica s.r.l.** dichiara che i prodotti in oggetto sono conformi a tutte le norme tecniche relative ai prodotti entro il campo di applicabilità delle Direttive Comunitarie **2006/95/CE, 2004/108/CE e 99/5/CEE,**
ossia:

ETSI EN 301 489-3 V1.4.1:2002
ETSI EN 301 489-1 V1.8.1:2008
EN 300 220-1 V2.1.1:2006
ETSI EN 300 220 - 2 V2.1.2:2007-06
EN 50371 (2002)
EN 60950-1:2006 EN 60950-1/A11:2009

Dichiarazione incorporazione per le quasi macchine (direttiva 2006/42/CE, Allegato II- B)

Il fabbricante, **S.G.Elettronica srl**, dichiara che il motoriduttore per tapparelle e tende da sole del modello **Classic HAD101 151 201 251 351 501**:

- è destinato ad essere incorporato in un sistema oscurante per costruire una macchina ai sensi della **direttiva 2006/42/CE**. Tale macchina non potrà essere messa in servizio prima di essere dichiarata conforme alle disposizioni della direttiva 2006/42/CE (Allegato II-A).
- è conforme ai requisiti essenziali applicabili alle seguenti norme:
  - **direttiva Macchine 2006/42/CE (Allegato I, Capitolo 1);**
  - **direttiva bassa tensione 2006/95/CE;**
  - **direttiva compatibilità elettromagnetica 2004/108/CE.**

Anno di fabbricazione: **2014**

Scorzè, **10/10/2009**

Firma del legale rappresentante: **Sandro Zottino**

Pleion s.r.l.
Via Venezia, 11 - 37053 Cerea - Verona - Italy - Tel. +39 0442 320295 - Fax +39 0442 327742 - www.pleion.it - info@pleion.it

8. PROTEZIONE AMBIENTALE

Tutti i materiali utilizzati per la costruzione del unità di controllo sono riciclabili. Si raccomanda che la macchina stessa, accessori, imballi, ecc. siano inviati ad un centro per il riutilizzo ecologico.

9. GARANZIA LEGALE E CONVENZIONALE

Il costruttore si rende garante del buon funzionamento della macchina. S'impegna ad eseguire la sostituzione dei pezzi difettosi per cattiva qualità del materiale o per difetti di costruzione secondo quanto stabilito dall'articolo 1490 del Codice Civile.
La garanzia di buon funzionamento degli apparecchi accordata dal costruttore, s'intende nel senso che lo stesso s'impegna a riparare o sostituire gratuitamente, nel più breve tempo possibile, quelle parti che dovessero guastarsi durante il periodo di garanzia. L'acquirente non può vantare diritto ad alcun risarcimento per eventuali danni, diretti o indiretti, o altre spese. Tentativi di riparazione da parte di personale non autorizzato dal costruttore fanno decadere la garanzia.

Sono escluse dalla garanzia le parti fragili o esposte a naturale usura come pure ad agenti o procedimenti corrosivi, a sovraccarichi anche se solo temporanei, ecc. Il costruttore non risponde per eventuali danni causati da errato montaggio, manovra o inserzione, da eccessive sollecitazioni o da imperizia d'uso.

Le riparazioni in garanzia sono sempre da intendersi "*franco fabbrica produttore*". Le spese di trasporto relative (andata / ritorno) sono sempre a carico dell'acquirente.

La garanzia legale copre il prodotto o le singole parti per un periodo di **24 mesi** dalla data d'acquisto.

La garanzia convenzionale è un'ulteriore copertura che viene data gratuitamente dal costruttore e i cui termini, decorrenza e durata sono stabiliti sul "Certificato di Garanzia Convenzionale" Pleion, che viene rilasciato al momento della messa in funzione del prodotto.

10. NOTE FINALI

I prodotti Pleion sono costruiti a regola d'arte in materia di sicurezza, in conformità a quanto prescritto dalle vigenti leggi.

Correttamente montati, installati e utilizzati nel rispetto delle presenti istruzioni, non costituiscono un pericolo per la sicurezza delle persone, degli animali e dei beni.

I prodotti che ricadono nel campo d'applicazione delle direttive CEE sono conformi ai requisiti essenziali in esse contenuti.

Marchiati CE possono essere immessi sul mercato e posti in servizio nell'Unione Europea senza ulteriori formalità.

La marcatura CE apposta sul prodotto, sull'imballaggio e sulle avvertenze d'uso che accompagnano il prodotto, indica "presunzione di conformità alle direttive" emanate dalla CEE.

Pleion s.r.l.
Via Venezia, 11 - 37053 Cerea - Verona - Italy - Tel. +39 0442 320295 - Fax +39 0442 327742 - www.pleion.it - info@pleion.it

PLEION
SISTEMI SOLARI ED ENERGETICI

Pleion Srl
Via Venezia, 11 - 37053 Cerea Verona - Italy
Tel. +39 0442.320.295 - Fax +39 0442.327.742
info@pleion.it - www.pleion.it

Pleion Srl si riserva il diritto di apportare modifiche di natura tecnica, estetica e commerciale senza alcun obbligo di preavviso.

Versione 1.1 del 11/06/2015

Codice 1030992200